AO2009X

FOUR MULTIFONCTION CHALEUR TOURNANTE

Nettoyage pyrolyse - 70 L

INOX

EAN : 3260449049887

CARACTÉRISTIQUES GÉNÉRALES

- Ligne **Amica classique**
- **9 fonctions de cuisson**
- **Multifonction chaleur tournante**
- **Nettoyage pyrolyse**
- **Programmateur LED électronique**
- Cavité **XL : 70 L**
- **Commandes par manettes + boutons**
- **Manettes Push/Pull**
- **Classe A**

CONFORT D'UTILISATION

- **Porte froide - 4 verres**
- **Verres démontables**
- **Éclairage**

ACCESSOIRES

- **1 sonde de température**
- **1 jeu de rails téléscopiques**
- **1 lèchefrite**
- **1 grille anti-basculement**
- **Gradins fils amovibles - compatibles au lave-vaisselle**

CARACTÉRISTIQUES TECHNIQUES

- Puissance totale : **3200 W**
- Câble d'alimentation sans prise fourni
- Dimensions avec emballage :
  HxLxP : HxLxP : **67 x 65 x 68,5 cm**
- Dimensions net du produit :
  HxLxP : **59,5 x 57,5 x 59,5 cm**
- Dimensions d'encastrement :
  HxLxP : **59 x 56 x 56 cm**
- Poids brut avec emballage : **43,5 kg**
- Poids net du produit : **39,5 kg**

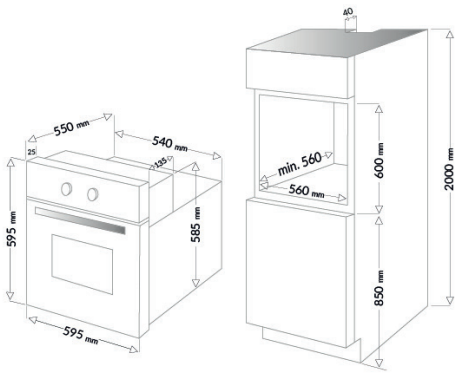

A ↑ G A

amica-group.fr

SEPTEMBRE 2022. - 1192245 - Photos et documents non contractuels. Dans un but constant d'amélioration ou suivant des exigences techniques, nous nous réservons le droit d'apporter sans avis préalable toutes les modifications jugées indispensables à nos produits. Distribué par Sideme S.A., SIRET 722 005 956 00023 RCS Nanterre - SA au capital de 1.607.850 €.