iQ300
BF550LMR0 Inox

Micro-ondes encastrable permettant de décongeler, réchauffer et cuisiner.

✓ Ouverture facile.
✓ Ouverture latérale : idéal pour une installation en hauteur.

Équipement

Données techniques

Type de four à micro-ondes : MO uniquement
Type de commandes : Mécanique
Couleur de la façade : Inox
Dimensions du produit (mm) : 382 x 594 x 388
Dimensions de la cavité (mm) : 208.0 x 328.0 x 369.0
Longueur du cordon électrique (cm) : 130
Poids net (kg) : 19,0
Poids brut (kg) : 21,0
Code EAN : 4242003805732
Puissance maximum du micro-ondes : 900
Puissance de raccordement (W) : 1450
Intensité (A) : 10
Tension (V) : 220-230
Fréquence (Hz) : 50
Type de prise : Fiche cont.terre/Gard.fil ter.

Accessoires intégrés

1 x Plateau tournant

4 242003 805732

Accessoires en option

17000162	Insert de cuisson à la vapeur

iQ300
BF550LMR0 Inox

Équipement

Caractéristiques principales :

- Puissance max.: 900 W : 5 puissances du MO :(90 W,180 W,360 W,600 W,800 W,900 W,>
- Volume : 25 l

Confort/Sécurité :

- Cavité Acier inox
- Charnières à gauche
- Plateau tournant en verre : 31,5 cm
- Eclairage intérieur
- Coupure automatique du four
  Interrupteur au contact de la porte

Informations techniques :

- Câble de raccordement : 130 cm
- Puissance totale de raccordement : 1.45 kW
- Tension nominale : 220 - 230 V

Accessoires :

- 1 x Plateau tournant

iQ300
BF550LMR0 Inox
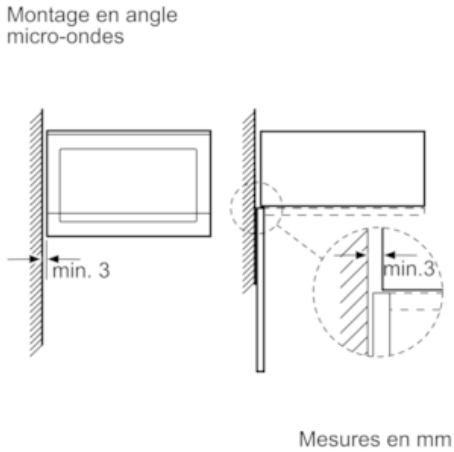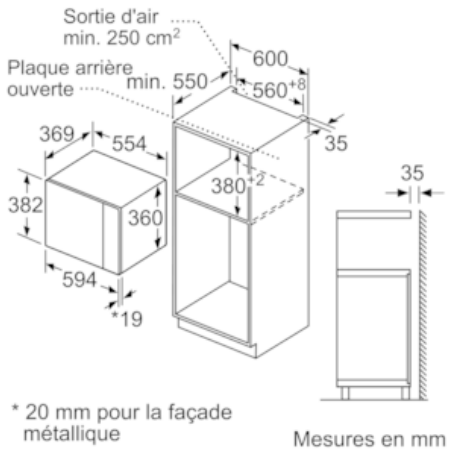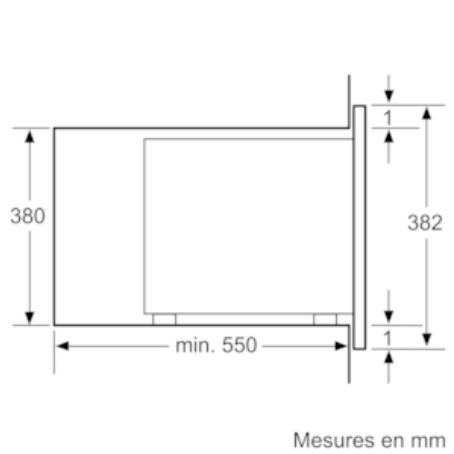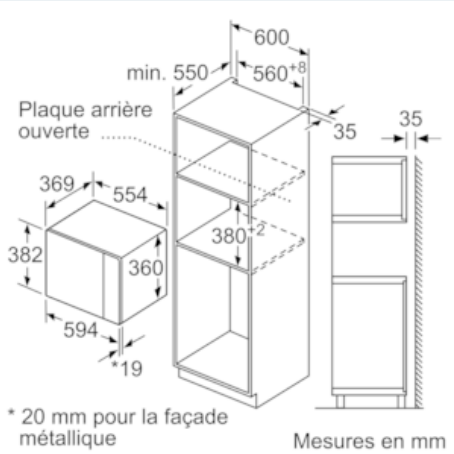
Cotes