DOMINO GAZ

CS 7102-1 FL

Caractéristiques produit

Domino à gaz, largeur 38 cm
Collection SmartLine

Encastrement standard ou à fleur de plan 35,8 x 50 cm
Branchement monophasé - Puissance 4,4 kW
Bouton de commande en inox
Support amovible en fonte émaillée
Verre vitrocéramique noir

Brûleur gaz triple couronne
Zone avant centre Ø 12-22 cm, puissance max 1700W
Zone arrière centre Ø 14-24 cm, puissance max 2700W
Allumage une main, rallumage automatique

Supports de casserole ComfortClean lavables au lave-vaisselle
Sécurité Thermocoule, oubli StopGaz

Livré avec un anneau Wok, 1 FlameGuard

Informations logistiques

Code EAN : 4002516306382
Code SAP : 11402860
Dim. nettes (HxLxP) : 92 x 378 x 520 mm
Dim. brutes (HxLxP) : 220 x 490 x 588 mm
Poids brut : 8,23 kg | Poids net : 7,28 kg
Lieu de fabrication : Allemagne
Code douanier : 73211190
Alimentation électrique : 230 V - 50 Hz

Tarif de base HT : 1165,83€
Prix max conseillé TTC : 1399€* + 5€ d'éco-part.
soit 1404€

Disponibilité : 01/04/2020
Durée de disponibilité des pièces détachées : 15 ans

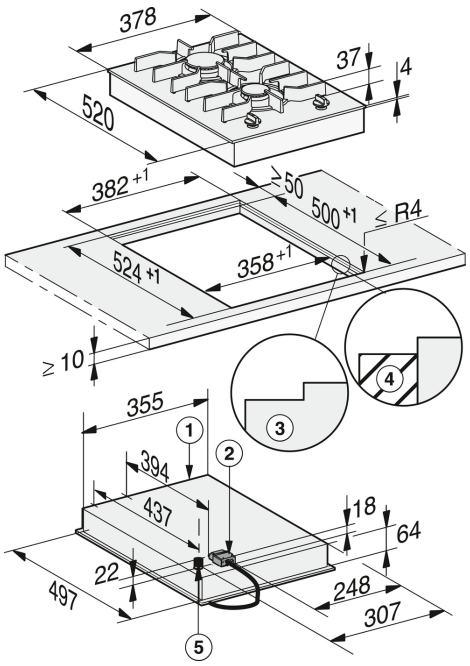

Les avantages Miele

La puissance de nos tables de cuisson à induction permet une montée en température extrêmement rapide. Faire bouillir une grande quantité d'eau rapidement devient un jeu d'enfant.

Cet appareil a été testé pour vous assurer la plus grande satisfaction.Il a subi des tests équivalents à une durée d'utilisation de 20 ans.

Nos tables de cuisson sont fabriquées dans notre usine allemande de Arnsberg avec la plus grande attention.

*Prix maximum conseillé au 1er Avril 2020
Le fabricant se réserve le droit de modifier les caractéristiques de ses produits