Electrolux

Electrolux Slim(45cm) EEA22100L SÉRIE 300

EEA22100L

AirDry garantit un séchage naturel optimal
AirDry est une technologie permettant de sécher la vaisselle de façon naturelle et optimale assurant un séchage 3X supérieur!
Déchargez votre lave-vaisselle uniquement après la fin du temps indiqué sur le bandeau de commandes.

Bénéfices et Caractéristiques

Un séchage trois fois plus efficace avec AirDry
La technologie AirDry utilise le séchage naturel pour un résultat trois fois supérieur à un séchage en porte fermée. La porte s'entrouvre de 10cm à la fin du cycle laissant l'air entrer pour un séchage optimal. Déchargez votre lave-vaisselle uniquement après la fin du temps indiqué sur le bandeau de

L'eau atteint tous les coins grâce aux deux bras d'aspersion
Chaque verre, plat et assiette est couvert par les deux bras de d'aspersion rotatifs du lave-vaisselle. Les gicleurs s'assurent que l'eau atteigne chaque recoin pour que vos plats sortent étincelants. Sur les paniers supérieur et inférieur.

Rapide et efficace
Le programme de lavage rapide en 30 minutes est la solution idéale pour vos petites vaisselles, le tout sans lésiner sur le résultat. Un résultat de lavage rapide et parfait.

SmartFit, l'installation facile
Rien de plus simple que d'installer son nouveau lave-vaisselle grâce aux charnières glissantes SmartFit. Leurs dimensions conviennent à toutes les hauteurs de niches d'encastrement et vous évite de devoir couper la plinthe

Rincer et maintenez - prélavage pour la fraîcheur
S'il vous faut quelques jours pour remplir le lave-vaisselle, le programme de rinçage et de maintien empêchera l'accumulation d'odeurs entre-temps. Les jets d'eau éliminent les restes de nourriture des assiettes et de la verrerie, assurant ainsi que la cuisine reste fraîche.

- Lave-vaisselle tout intégrable 45 cm
- Moteur inverter
- Commandes QuickSelect: Selectionnez votre programme selon le temps dont vous disposez
- Options: XtraPower
- Depart différé 3h
- 6 programmes, 3 températures
- Consommation en eau par cycle: 9.9 litres
- Fonction Auto-Off
- Water sensor
- Panier supérieur ajustable en hauteur
- Technologie AirDry: ouverture automatique de la porte après le cycle de lavage
- Sécurité anti-débordement
- Sécurité Aqua-contrôle
- Possibilité de connecter l'appareil à une arrivée d'eau chaude

Electrolux Slim(45cm) EEA22100L SÉRIE 300

EEA22100L

Spécifications techniques

Nombre de couverts	9
Nouvelle classe énergétique	F
Consommation en électricité en kWh/100 cycles	78
Consommation en électricité en kWh/100 cycles	78
Conso.énergétique / cycle	0.779
Conso.énergétique / cycle	0.779
Consommation d'eau par cycle (L)	9.9
Efficacité de séchage E20	1.061
Durée du programme ECO (H)	4:00
Programmes	90 Minutes 60°C, AUTO Sense 50 - 60°C, Eco 50°C, Auto-nettoyage, Quick 30 Minutes, Lavage d'attente
Niveau sonore (dB)	47
Taille (cm) / Installation	45 / Tout intégrable
Indice de performance de nettoyage	1.121
Type d'installation de la porte d'habillage:	SmartFit
Possibilité d'installation en hauteur	Non
Type de séchage	Technologie AirDry
Dimensions HxLxP (mm)	818x446x550
Dimensions d'encastrement HxLxP en mm:	820 / 900 X 450 X 550
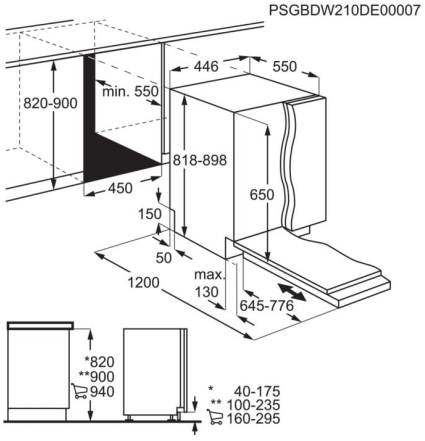
Dimensions emballées HxLxP (mm)	870x490x685
Poids brut/net (kg)	33.33 / 31.85
Ampérage (A)	10
Fréquence (Hz)	50
Volts	220-240
Longueur de câble (m)	1.5
Tuyau d'eau / vidange (cm)	150/150
Fabriqué en	Pologne
PNC	911 075 039
Code EAN	7332543732098