EGT6242NVK Table de cuisson

La puissance du gaz rencontre la beauté du verre

Cette table de cuisson gaz, allie la précision, la puissance et l'efficacité d'une cuisson au gaz, dans un design unique

Commandes par manettes frontales.

Vous trouverez les manettes de commandes à l'avant de cette table de cuisson, facilement accessibles pour changer le niveau de puissance.

Un nouveau degré de flexibilité dans l'utilisation de sa batterie de cuisine

Grâce à la présence de trois différentes tailles de brûleurs sur cette table de cuisson, vous bénéficiez d'une plus grande flexibilité pour utiliser efficacement des casseroles de différentes tailles.

Autres bénéfices

• Allumage automatique intégré aux manettes.

• Un système de sécurité thermocouple rassurant

Caractéristiques

• Table de cuisson gaz
•Dessus verre
• 60 cm
•4 foyers
•Bandeau de commandes Frontal
•Commandes par manettes
•Allumage électronique intégré aux manettes
•Sécurité gaz par thermocouple
•Grilles émail
•Foyer AVG Gaz auxiliaire : 1000W/54mm
•Foyer ARG Gaz rapide : 2900W/100mm
•Foyer AVD Gaz Semi-rapide : 1900W/70mm
•Foyer ARD Gaz semi-rapide : 1900W/70mm

Spécifications techniques

• Couleur : Noir
•Largeur (mm) : 590
•Profondeur (mm) : 520
•Hauteur d'encastrement (mm) : 47
•Largeur d'encastrement (mm) : 560
•Profondeur d'encastrement (mm) : 480
•Technologie de chauffe de la table : Gaz
•Type de grille(s) : 4 grilles, en émail
•Cordon (en m): : 1.1
•Puissance gaz totale (W) : 7700
•Tension(V) : 220-240
•Poids appareil brut (Kg) : 11.8
•Poids appareil net (Kg) : 11.2
•Hauteur appareil emballé (mm) : 150
•Largeur appareil emballé (mm) : 710
•Profondeur appareil emballé (mm) : 630
•Code EAN : 7332543677177

Description produit
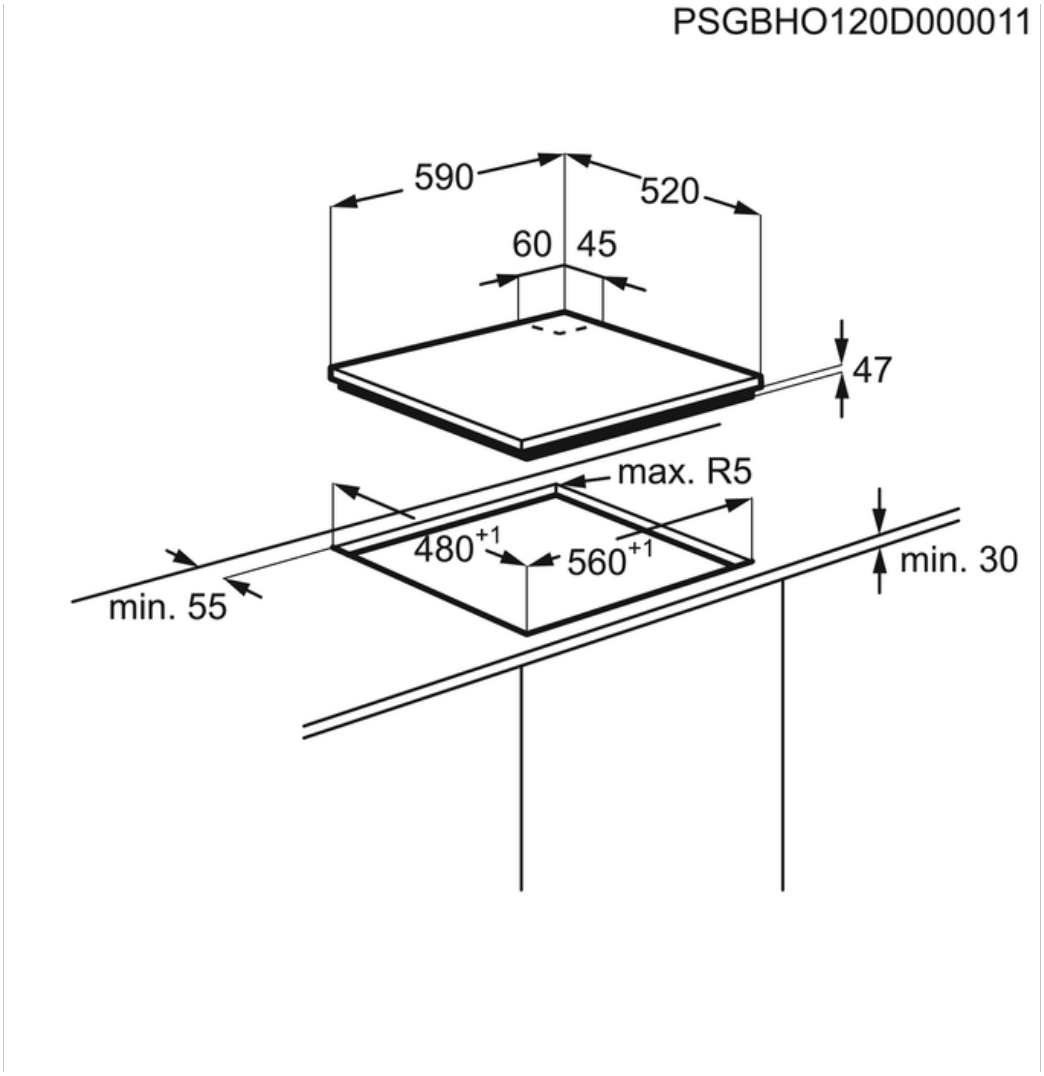
EGT6242NVK Table de cuisson