# EHV6232FOK Table de cuisson

**Grande zone de cuisson**

Servez-vous des grands récipients qu'utilisent les professionnels ! La zone de cuisson extra-large de cette table vous permet de préparer facilement toutes sortes de plats dans des casseroles volumineuses.

**Un accès direct à toutes les commandes**

Les commandes de cette table de cuisson ont été pensées pour vous permettre d'y accéder facilement.

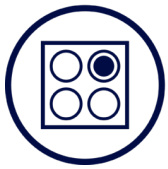

**Visualisez les zones encore chaudes**

Avec cette table de cuisson, vous saurez toujours quelles sont les zones encore chaudes grâces aux indicateurs de chaleur résiduelle.

**Autres bénéfices**

- Sécurité enfants par simple pression d'une touche
- Une surface en verre facile à nettoyer
- Table de cuisson indépendante : installez-la où vous voulez

**Caractéristiques**

- Table de cuisson vitrocéramique
- 60 cm
- 3 foyers
- Bandeau de commandes Frontal
- Commandes individuelles par touches sensitives
- 9 positions de puissance
- Foyer AVG Hi-Light : 1800W/180mm
- Foyer ARG Hi-Light : 1200W/145mm
- Foyer AVD Hi-Light, Paëlla, Triple zone : 1050/1950/2700W/145/210/270mm
- Arrêt automatique
- Sécurité enfants
- Témoins individuels de chaleur résiduelle
- Bord biseauté en façade
- Installation facilitée Optifix™

**Spécifications techniques**

- Couleur : Noir
- Largeur (mm) : 590
- Profondeur (mm) : 520
- Hauteur d'encastrement (mm) : 38
- Largeur d'encastrement (mm) : 560
- Profondeur d'encastrement (mm) : 490
- Technologie de chauffe de la table : Rayonnement
- Cordon (en m): : 1.5
- Puissance électrique totale maximum (W) : 5700
- Tension(V) : 220-240
- Poids appareil brut (Kg) : 8.5
- Poids appareil net (Kg) : 7.78
- Hauteur appareil emballé (mm) : 118
- Largeur appareil emballé (mm) : 678
- Profondeur appareil emballé (mm) : 600
- Code EAN : 7332543499489

**Description produit**
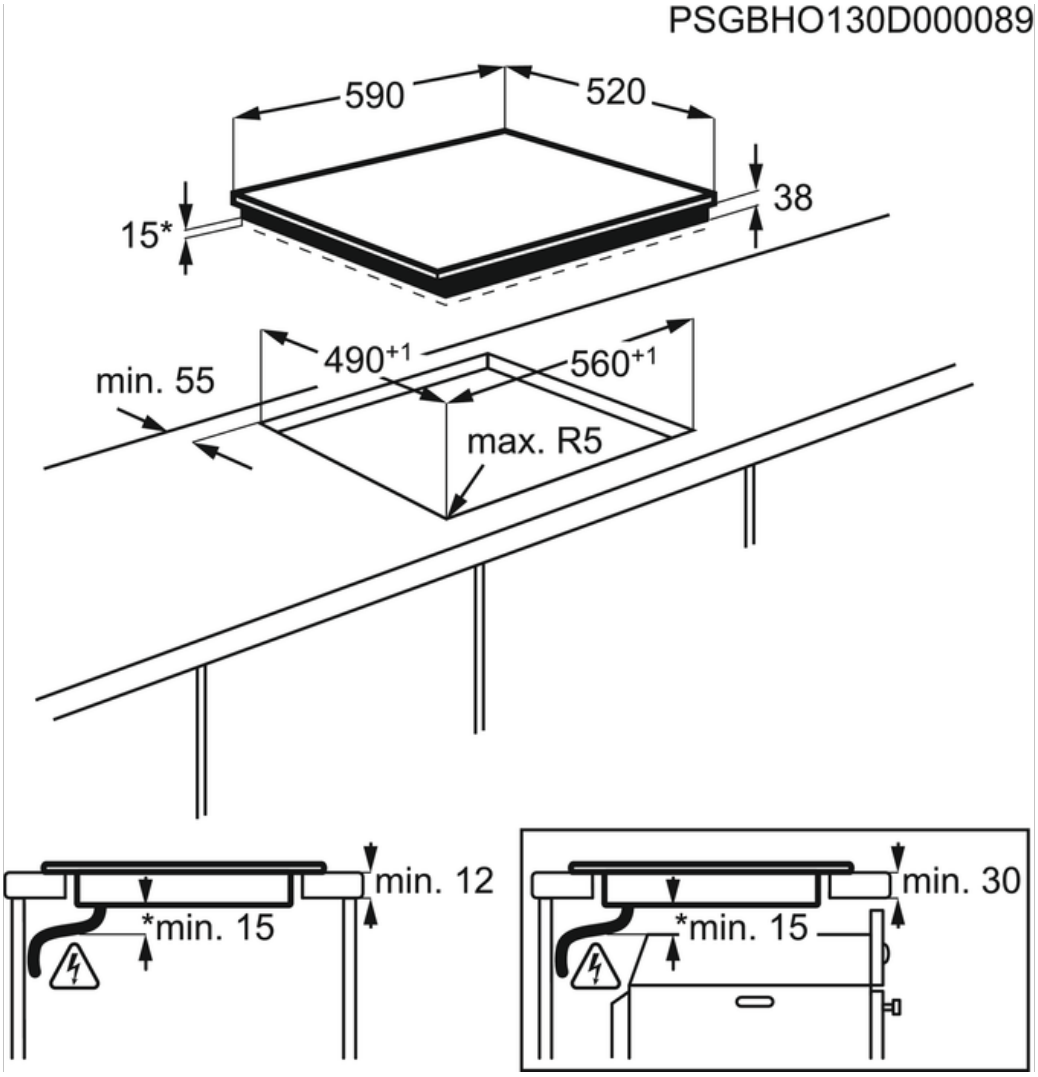
## EHV6232FOK Table de cuisson