FAGOR
ELECTRODOMÉSTICO

FABRIQUÉ EN EUROPE

FAO202X

Four Convection naturelle
catalyse - 70 L
Inox

EAN : 3260449047272

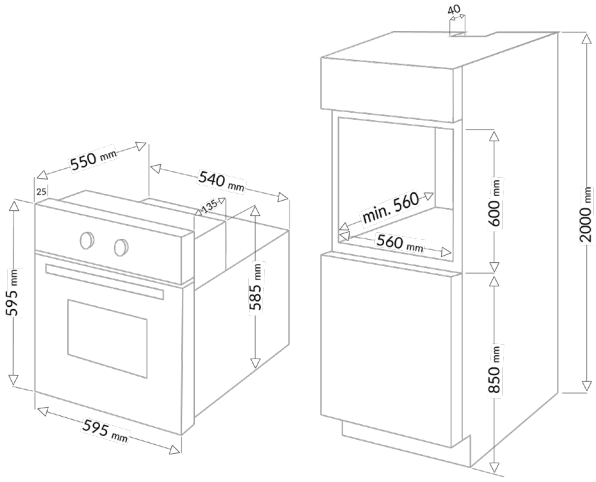

CARACTÉRISTIQUES GÉNÉRALES

- 5 fonctions de cuisson
- Convection naturelle
- Nettoyage catalyse
- Programmateur LED électronique
- Cavité XL : 70 L
- Classe A
- Commandes par manettes + boutons
- Fabriqué en Europe

ÉQUIPEMENTS

- Porte tempérée - 3 verres
- Verres démontables
- Sérigraphie contre porte - guide de cuisson
- 1 lèchefrite
- 1 grille
- Gradins fils amovibles - compatibles au lave-vaisselle

DONNÉES TECHNIQUES

- Puissance totale : 3100 W
- Dimensions avec emballage : HxLxP : 67 x 70 x 65,5 cm
- Dimensions net du produit : HxLxP : 59,5 x 59,5 x 59,5 cm
- Dimensions d'encastrement : HxLxP : 59 x 56 x 56 cm
- Poids brut avec emballage : 38,8 kg
- Poids net du produit : 35,8 kg

avril 2021. Photos et documents non contractuels. Dans un but constant d'amélioration ou suivant des exigences techniques, nous nous réservons le droit d'apporter sans avis préalable toutes les modifications jugées indispensables à nos produits. Distribué par Sideme S.A., SIRET 722 005 956 00023 RCS Nanterre - SA au capital de 1.607.850 €.