iQ500, Four intégrable, Inox
HB578A0S6

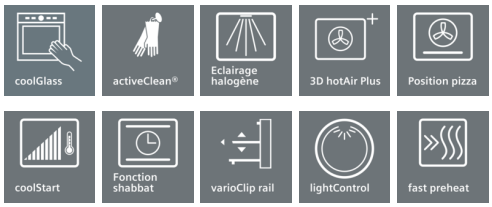

Accessoires intégrés

1 x grille
1 x lèchefrite pour pyrolyse

Accessoires en option

HZ636000	LECHEFRITE EN VERRE
HZ538000	CLIP RAIL 1 NIVEAU
HZ327000	PIERRE A PAIN

Gagner du temps lors de vos cuissons grâce au préchauffage rapide, au coolStart et à l'activeClean®. Et contrôler votre four à distance avec Home Connect.

✓ lightControl : éclairage intuitif.
✓ Air pulsé 3D : cuisson parfaite sur 3 niveaux.

Équipement

Données techniques

Couleur de la façade : Inox
Type de construction : Encastrable
Système de nettoyage intégré : Pyrolyse
Niche d'encastrement (mm) : 585-595 x 560-568 x 550
Dimensions du produit (mm) : 595 x 594 x 548
Dimensions du produit emballé (mm) : 675 x 690 x 660
Matériau du bandeau : Verre
Matériau de la porte : Verre
Poids net (kg) : 38,405
Volume utile du four : 71
Mode de cuisson : Chaleur tournante, Convection naturelle, Gril air pulsé, Gril grande surface, low temperature cooking, Pizza setting
Matériau de la cavité : Other
Contrôle de température : Electronique
Nombre de lampe(s) : 1
Certificats de conformité : CE, VDE
Longueur du cordon électrique (cm) : 120
Code EAN : 4242003859339
Nombre de cavités - (2010/30/CE) : 1
Classe énergétique (2010/30/CE) : A
Energy consumption per cycle conventional (2010/30/EC) : 0,99
Energy consumption per cycle forced air convection (2010/30/EC) : 0,81
Indice de classe énergétique - NOUVEAU (2010/30/CE) : 95,3
Puissance de raccordement (W) : 3600
Intensité (A) : 16
Tension (V) : 220-240
Fréquence (Hz) : 50; 60
Type de prise : Fiche cont.terre/Gard.fil ter.

4 242003 859339

iQ500, Four intégrable, Inox
HB578A0S6

Équipement

Nettoyage :
- Nettoyage Pyrolyse

Design :
- Ecran LCD
- lightControl : bouton rétroéclairé

Type de four/Modes de cuisson
- Volume 71 l
- 8 modes de cuisson : air pulsé 3D, convection naturelle, gril air pulsé, gril grande surface, position pizza, coolStart (pour les surgelés), cuisson basse température, hotAir doux
- Réglage de température : 30 °C - 275 °C
- 30 programmes automatiques

Confort/Sécurité
- Home Connect : pilotage et contrôle de votre four à distance
- ClipRails télescopiques 1 niveau, avec arrêt automatique
- EasyClock : Programmateur électronique
- Préconisation de température Départ automatique Contrôle optique de la montée en température Fonction Sabbat
- Préchauffage booster
- Eclairage halogène
- Température de porte 30 °C
- Verrou de porte électronique Sécurité enfants Coupure automatique du four Indicateur de chaleur résiduelle Interrupteur au contact de la porte
- Ventilateur de refroidissement

Données techniques :
- Classe d'efficacité énergétique (selon norme EU 65/2014) : A sur une échelle allant de A+++ à D Consommation énergétique chaleur de voûte / de sole : 0.99 kWh Consommation énergétique air chaud : 0.81 kWh Cavité : 1 Source de chaleur : électrique Volume cavité : 71 l
- Câble de raccordement : 120 cm
- Puissance totale de raccordement : 3.6 kW
- Tension nominale : 220 - 240 V

Accessoires inclus :
- 1 x grille, 1 x lèchefrite pour pyrolyse

iQ500, Four intégrable, Inox
HB578A0S6
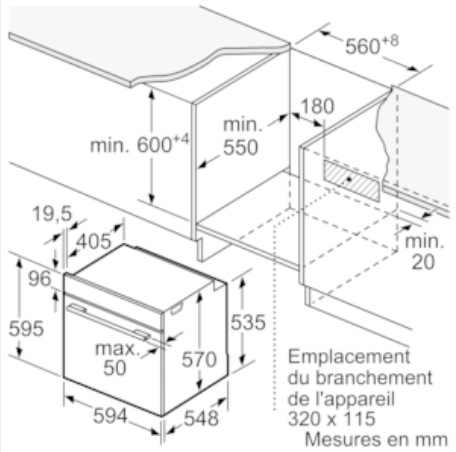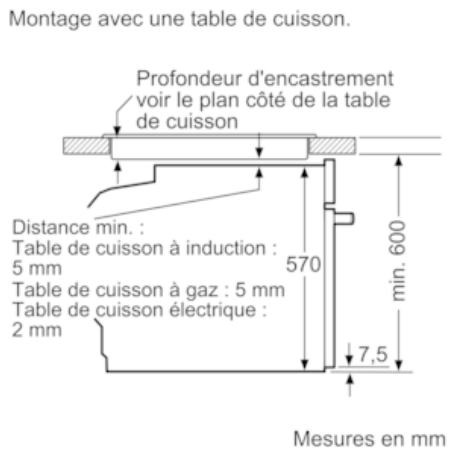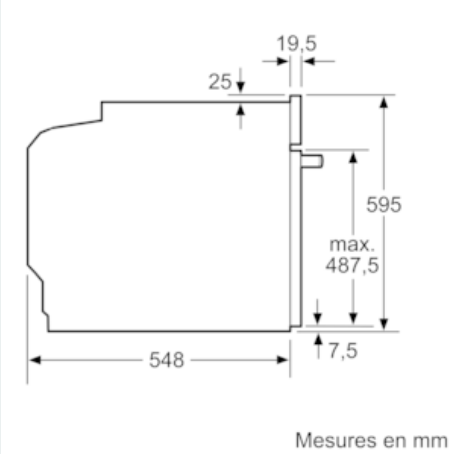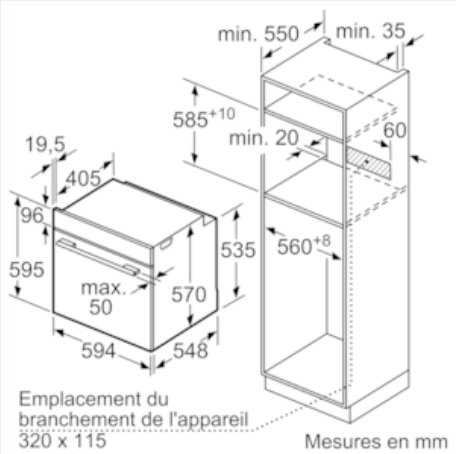
Cotes