Electrolux

Electrolux KGS6424SX Table de cuisson Gaz Encastrable SÉRIE 600 60 cm

KGS6424SX

Efficacité énergétique et puissance
Les brûleurs de cette table de cuisson gaz d'Electrolux sont conçus pour atteindre rapidement la chaleur souhaitée. Rapide et plus puissant tout en économisant jusqu'à 20% d'énergie.

Bénéfices et Caractéristiques

Sécurité garantie
Le design des supports de casseroles de cet appareil garantie stabilité à vos récipients, quelles que soient leur taille et leur position sur la table de cuisson.

Style et élégance dans votre cuisine grâce au design ultra fin de la table
Le design élégant et moderne de la table s'intégre parfaitement dans votre cuisine grâce à ses finitions harmonieuses.

Une flamme parfaitement ajustée
Prenez le contrôle de votre table de cuisson grâce aux manettes à réglage progressif. Elles vous permettent d'ajuster facilement le niveau de la flamme ainsi, vous pouvez toujours cuisiner avec la chaleur parfaite.

La sécurité du gaz avant tout
Cette table est équipée d'une sécurité gaz par thermocouple. Elle coupe automatiquement le gaz si la flamme de votre table de cuisson s'éteint accidentellement.

- Table Gaz SÉRIE 600 PRO
- Design Slim
- Bandeau de commandes Frontal
- Commandes par manettes
- Allumage électronique intégré aux manettes
- Sécurité gaz par thermocouple
- Grilles émail
- Foyer AVG Gaz rapide : 3000W/100mm
- Foyer ARG Gaz semi-rapide : 1900W/70mm
- Foyer AVD Gaz auxiliaire : 1000W/54mm
- Foyer ARD Gaz semi-rapide : 1900W/70mm

Electrolux KGS6424SX Table de cuisson Gaz Encastrable SÉRIE 600 60 cm

KGS6424SX

Spécifications techniques

Nombre de zones de cuisson	4
Nombre de zones de cuisson gaz	4
Technologie de chauffe de la table	Gaz
Efficacité énergétique selon le brûleur à gaz (EE brûleur gaz) :	en % *
Avant gauche	57.4
Arrière gauche	59.5
Arrière droite	59.5
Efficacité énergétique de la table de cuisson (EE table gaz) en %*	58.8
Couleur	Inox
Dimensions LxP (mm)	595x510
Dimensions d'encastrement HxLxP (mm):	40x560x480
Type de grille(s)	2 grilles, en émail
Cordon fourni (en m):	1.1
Puissance gaz totale (W)	7700
Volts	220-240
Injecteurs gaz de ville:	G20 (2H) 20 mbar
Gaz butane/propane:	oui, livrée avec injecteurs
Poids brut/net (kg)	8.6 / 8
Dimensions emballées HxLxP (mm)	160x680x620
Fabriqué en	Italie
PNC	949 640 637
Code EAN	7332543608966
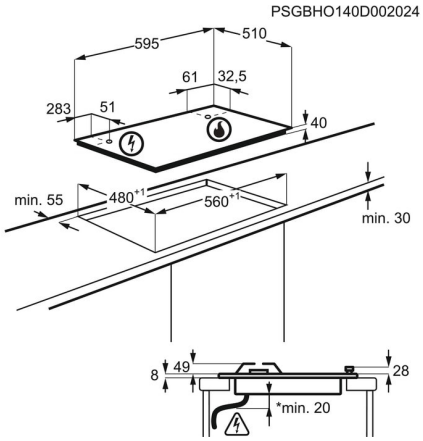
* Conformément au règlement EU 66/2014